ROLLING WALL

arcarossa®

arcarossa®

creiamo spazi luminosi per il lavoro.

INDICE

ARCAROSSA	6
ROLLING WALL *pareti manovrabili*	11
ROLLING WALL 38	13
ROLLING WALL 43	20
ROLLING WALL CE	29
ROLLING WALL ICONICA	39
ROLLING WALL TIPI DI MODULI	47
ROLLING WALL CONFIGURAZIONI	55
ROLLING WALL COME FUNZIONA	59
FINITURE COLORI + MATERIALI	65
ROLLING WALL TIPOLOGIE DI BINARIO	69
ROLLING WALL TIPOLOGIE DI FISSAGGIO	73
ROLLING WALL ESPLOSI DEI PANNELLI	77
ROLLING WALL TIPOLOGIE DI IMPACCHETTAMENTO	81
ROLLING WALL FOCUS SUI DETTAGLI	89
DESCRIZIONI E CERTIFICATI	93
CREDITI	98

arcarossa®

Realizziamo soluzioni belle, durevoli, facili da usare e intelligenti per l'ufficio ed i luoghi d'incontro, combinando il saper fare produttivo artigianale con il know-how tecnologico e stando attenti alle evoluzioni delle necessità delle persone.
Caratterizzata da un'estrema qualità dei materiali e dei prodotti, fatti per resistere all'usura del tempo ed ai mutamenti dei contesti, la produzione Arcarossa vanta un'offerta che copre tutte le esigenze di arredo dell'ufficio moderno. Scrivanie e mobili contenitori, pareti divisorie in vetro, attrezzate, pareti in legno e pareti manovrabili. Il filo conduttore della vasta gamma di prodotto è la scalabilità: per accompagnare l'imprenditore nell'evoluzione della sua azienda o per seguire le esigenze organizzative di grandi e piccole realtà, gli arredi e pareti Arcarossa sono pensati per essere smontati, rimontati, riconfigurati ed integrati facilmente con nuovi moduli e unità.
Un ufficio che pone al centro di uno spazio aperto e senza barriere l'uomo al lavoro: è per lui che disegniamo spazi luminosi.
Vetro, alluminio e legno: sono questi gli elementi che sapientemente combinati rendono l'ufficio e gli spazi sociali ariosi, luminosi, funzionali.
Materie prime 100% italiane, provenienti da fonti certificate e sostenibili; utilizzo di energia solare per il riscaldamento e funzionamento degli stabilimenti produttivi; progettazione dei prodotti per essere facilmente montati/smontati e riconfigurati: il concetto di qualità prende dunque svariate declinazioni per Arcarossa, che da anni vanta un sistema azienda conforme alle norme della ISO 9001/2000, ISO 14001 e OHSAS 18001.
Il nostro obiettivo con la collezione di pareti Icona e Gemini è di creare le condizioni migliori possibili per la creatività e concentrazione delle persone attraverso la realizzazione di spazi di lavoro luminosi e funzionali: luce, privacy estetica, praticità e comfort acustico. All'interno della collezione Wall System non mancano colori e materiali inconsueti, augurandoci siano di inspirazione per la creazione di uffici belli e gioiosi, che diventino la culla di idee e traguardi importanti per ogni azienda.

We create beautiful, durable, easy to use and smart solutions for office and meeting places, combining artisanal with technological know-how and paying deeply attention to the evolution of people's needs over time.
Characterized by the extreme quality of materials and products, made to withstand the wear and tear of time and changing contexts, Arcarossa production boasts an offer that covers all the furnishing needs of the modern office. Desks and storage units, glass partitions, equipped walls and movable walls. The common thread of the wide range of products is scalability: to accompany the entrepreneur in the evolution of his company or to follow the organizational needs of large and small businesses, Arcarossa furniture and walls are designed to be disassembled, reassembled, reconfigured and easily integrates with new modules and units.
People at work, this is focal point of barrier-free and open spaces: we design bright spaces to allow people to work well.
Glass, aluminum and wood: these are the elements that cleverly combined make the office and social spaces airy, bright, functional.
We use 100% Italian raw materials, from certified and sustainable sources; we use solar energy for heating and operation of production plants; we design our products for them to be easy to assembly, configure and disassembled and reconfigure again: quality can have several meanings to Arcarossa, which several years ago decided to comply with the standards of European legislation ISO 9001/2000, ISO 14001 and OHSAS 18001.
Rolling Wall collection is the flagship of technological development and completes the range of Arcarossa walls. All the elements, from the furnishings to the glass walls, are designed and built to last over time and adapt to the needs of the organizations they are part of, but the movable walls represent a new level of flexibility that allows you to create and modify environments in a few seconds.

Arcarossa ha le sue radici in Abruzzo, nella zona del teramano, tra il Gran Sasso e il Mare Adriatico. Siamo italiani. Ma le nostre pareti, tavoli riunioni e scrivanie fanno sentire a casa chi li usa in tutto il mondo.

Comfort acustico, luce naturale, flessibilità e privacy fanno sentire bene all'interno degli ambienti, a guidarci è un approccio di ascolto attivo di tutti gli attori coinvolti nei progetti: utilizzatori, architetti, posatori, contractor, imprenditori. Trovare risposte a tutte queste domande e a tante altre è il nostro mestiere. È fare squadra.

La mission dell'azienda è quella di fornire soluzioni a progetti complessi per garantire al cliente la massima affidabilità e qualità per il suo spazio di lavoro. Grazie ad un ufficio tecnico che segue i progetti dalla fase embrionale alla realizzazione finale, dalla preventivazione alla posa in opera, abbiamo sviluppato una forte esperienza nel campo della progettazione e prototipazione, oltre che un orientamento al problem solving.

La codificazione di questo know-how ha gettato le basi per la creazione dell'Arcarossa Lab nel 2021: un team eterogeneo di ingegneri, designers, tecnici del suono e posatori, che vede nelle serie Icona e Gemini il primo frutto della propria creatività e spinta al miglioramento continuo.

Arcarossa has its roots in Abruzzo, specifically in Teramo, in the middle between the Gran Sasso Mountain and the Adriatic Sea.

We are Italian. However, our walls, meetings and desks make people around the world feel at home.

Acoustic comfort, natural light, flexibility and privacy to feel good inside the rooms, we pay attention to all the players involved in the projects: final users, architects, installers, contractors, entrepreneurs. Finding answers to all these questions and many others is our job.

It's about teaming up.

The company's mission is to provide solutions to complex projects to guarantee the customer the highest reliability and quality for his workspace. Thanks to a technical office that leads the projects from the embryonic phase to the final realization, from the quotation to the installation, we have developed a strong experience in the field of design and prototyping, as well as a strong orientation towards problem solving.

The codification of this know-how has the basis for the creation of the Arcarossa Lab in 2021: an heterogeneous team of engineers, designers, sound technicians and installers, in Movable Rolling Wall series the highest technological development of partition catalog.

Pareti manovrabili

ROLLING WALL

ROLLING WALL 38

Rolling Wall è il sistema di pareti manovrabili Arcarossa: Grazie al sistema telescopico all'interno dei pannelli, non sono necessari binari a terra o fori a pavimento per fissare la parete. Il movimento della parete è Semplicissimo: tutto viene gestito dagli speciali carrelli che fanno scivolare i moduli su un binario ancorato al soffitto. Azionando il meccanismo di bloccaggio il modulo telescopico avanza serrando il pannello tra pavimento e soffitto.

È possibile scegliere due versioni di scorrimento a soffitto:

•Monocarrello, un carrello singolo al centro del modulo, per un impacchettamento dei moduli a 180 * rispetto al binario;

•Bicarrello, con doppio binario di parcheggio. Presenta due carrelli superiori posti agli estremi del modulo stesso, questo permette una ampia gamma di schemi di impacchettamento grazie alla possibilità di realizzare angoli a 90°.

Rolling Wall is the Arcarossa maneuverable wall system:thanks to the telescopic system inside the panels, no tracks on the ground or holes in the floor are needed to fix the modules. The movement of the wall is very simple: everything is managed by the special trolleys that slide the modules on a track anchored to the ceiling. By activating the locking mechanism the telescopic module advances and the panel is locked by its simple pressure on the ground.

It is possible to choose between two versions of ceiling sliding:

• Monocarrello, a single trolley in the center of the module, with modules stacking at 90° to the track profile;

• Bicarrello, with double storage track. It has two upper trolleys placed at the ends of the module itself, this allows for a wide range of packaging patterns thanks to the possibility of creating 90° corners.

Rolling wall 38 permette di dividere e creare stanze con il semplice uso di una manovella. Come in questo caso, le pareti manovrabili possono creare fino a 4 configurazioni diverse di uno stesso open space in base alle esigenze specifiche. Non servono maestranze specializzate, l'utilizzo della Rolling Wall è alla portata di tutti.

Rolling wall 38 makes it possible to divide and create rooms with the simple use of a crank. As in this case, maneuverable walls can create up to 4 different configurations of the same open space according to specific needs. No specialized workers are needed; using the Rolling Wall is within everyone's reach.

ROLLING WALL
ACUSTIC PERFORMACE 38 DB
AESTETIC COMFORT

Grazie al sistema telescopico, le pareti quando sono fissate a terra garantiscono un eccezionale comfort acustico: sale conferenza, meeting room, aule di formazione. Tutti ambienti dove isolamento acustico e flessibilità sono fondamentali.
Thanks to the telescopic system, the walls when fixed to the floor provide exceptional acoustic comfort: conference rooms, meeting rooms, training rooms. All environments where acoustic insulation and flexibility are essential.

Nelle immagini Rolling Wall 38 con isolamento acustico certificato nella versione monocarrello e con binario in alluminio a vista. Le pareti possono essere personalizzate scegliendo anche finiture diverse per lato. In questo caso Verde Pesto ed Olmo Crema.

In the images Rolling Wall 38 with certified acoustic insulation in the single-carriage version and with exposed aluminum track. The walls can also be customized by choosing different finishes for each side. In this case Verde Pesto and Olmo Crema.

ROLLING WALL 43

Rolling Wall è un prodotto estremamente flessibile, adatto ad ogni stanza che necessiti una separazione veloce degli ambienti.
Quando la privacy è una esigenza importante, Rolling Wal 43 garantisce ottime performance acustiche. Nella parte inferiore dell'anta viene posizionato il sistema telescopico a ghigliottina, il quale viene azionato alla chiusura della porta.
Il sistema permette di ottenere un maggior isolamento acustico.
I carrelli che scorrono sul binario sono di un materiale ultra scorrevole, affinchè sia possibile spostare moduli fino a 300 kg senza il minimo sforzo. Le tecnologie Monocarrello e Bicarrello sfruttano due tipologie diverse di carrelli, ma hanno alla base gli stessi principi di scorrevolezza e durabilità che costituiscono le fondamenta di Rolling Wall.

Rolling Wall is an extremely flexible product, suitable for any room that requires a quick separation of the environments.
When privacy is an important requirement, Rolling Wal 43 guarantees excellent acoustic performance. The telescopic guillotine system is positioned in the lower part of the door, which is activated when the door is closed.
The system allows for greater acoustic insulation.
The trolleys that slide on the track are made of an ultra-smooth material, so that it is possible to move modules up to 300 kg without the slightest effort. The Monocarrello and Bicarrello technologies use two different types of trolleys, but they are based on the same principles of smoothness and durability that form the foundations of Rolling Wall.

Si possono posizionare delle porte con maniglie standard od incassate affinché non aumenti lo spessore del modulo.
Doors with standard or recessed handles can be positioned so as not to increase the thickness of the module.

Rolling Wall Bicarrello con partenze in alluminio anodizzato, binario incassato. Finitura legno rigato.
Rolling Wall Bicarrello with anodized aluminum departures, recessed track. Striped wood finish.

I moduli porta vengono realizzati su misura all'interno dei pannelli divisori manovrabili. Nell'immagine Rollng Wall bicarello con binario incassato riesce a creare all'occorrenza una sala riunione all'interno di una area caffè preservando il comfort acustico di tutti gli utenti.tutti gli utenti.

The door modules are custom made inside the movable partition panels. In the image Rolling Wall 43 bicarello with recessed track and Rust Red finish can create a meeting room inside a coffee area when necessary while preserving the acoustic comfort of all users.

ROLLING WALL CE

Rolling Wall è una parete a posizionamento manuale e a chiusura elettromeccanica, ha la funzione di separare un unico spazio in due o più ambienti.
La parete è costituita da moduli amovibili il cui accostamento avviene tramite spinta manuale e la loro movimentazione è facilitata dallo scorrimento dei carrelli lungo un binario. Dopo che i moduli sono stati accostati tra di loro, una chiusura elettromeccanica fissa tutti i moduli al perimetro. L'azionamento della chiusura avviene grazie ad un pulsante ubicato in prossimità del modulo terminale.
Durante l'operazione di chiusura, la presenza di una spia verde segnala il corretto serraggio di tutti i moduli.
Un dispositivo di rilevamento a mezzo fotocellula elimina il rischio di schiacciamento dita, mentre un dispositivo di emergenza permette di aprire la parete qualora mancasse l'energia elettrica.

Rolling Wall is a manually positioned and electromechanically closed wall, it has the function of separating a single space into two or more environments.
The wall is made up of removable modules that are pushed together manually and their movement is facilitated by the sliding of the module along a track. After the different modules have been pushed together, an electromechanical closure fixes all the modules along the perimeter area. The closure is activated thanks to a button located near the terminal module.
During the closing operation, the presence of a green light indicates the correct tightening of all the modules.
A photocell detection device eliminates the risk of crushing fingers, while a manually operated emergency device allows the movable Rolling Wall to be removed whenever the power fails.

Nella versione Bicarrello, può essere progettata una baia di parcheggio ad hoc che minimizzi l'impatto visivo dei pannelli quando stoccati.
In the Bicarrello version, an ad hoc parking bay can be designed to minimize the visual impact of the panels when stored.

La parete Rolling Wall può essere personalizzata anche con pannelli specchiati che ben si adattano ad ambienti come palestre o aree fitness.
The Rolling Wall can also be customized with mirrored panels that are well suited to environments such as gyms or fitness areas.

Un dettaglio dell'area di parcheggio della parete all'interno di una nicchia doppia provvista di ante.
A detail of the wall parking area inside a double niche fitted with doors.

Quando i pannelli sono stoccati all'interno della nicchia, il pavimento è libero da ogni ostacolo: nessuna guida a pavimento o foro a terra.
When the panels are stored inside the niche, the floor is free from any obstacles: no floor guides or holes in the ground.

ROLLING WALL ICONICA

Quando dividere significa arredare, Rolling Wall Iconica scende in campo. Una parete divisoria composta da pannelli in vetro o legno intelaiati in un elegante profilo in alluminio, sottile e fluida nei movimenti, si adatta in contesti ufficio ma anche casa. Il vetro temperato sp. 10mm può essere fornito transparente, fumè o con pellicole personalizzate. I profili sono in alluminio argento ma su richiesta possono essere laccati.

When dividing means decorating, Rolling Wall Iconica takes the field. A partition wall composed of glass or wood panels framed in an elegant aluminum profile, thin and fluid in movement, it adapts to office contexts but also home. The 10mm thick tempered glass can be supplied transparent, smoked or with customized films. The door profiles are silvered but on request they can be supplied with a choice of Ral.

I moduli si muovono facilmente con un movimento solidale. Solo il primo modulo resta fisso, gli altri scorrono uno sull'altro fino a posizionarsi parallelamente al primo modulo.
The modules move easily with a solidary movement. Only the first module remains fixed, the others slide one on top of the other until they are positioned parallel to the first module.

ROLLING WALL
TIPI DI MODULI

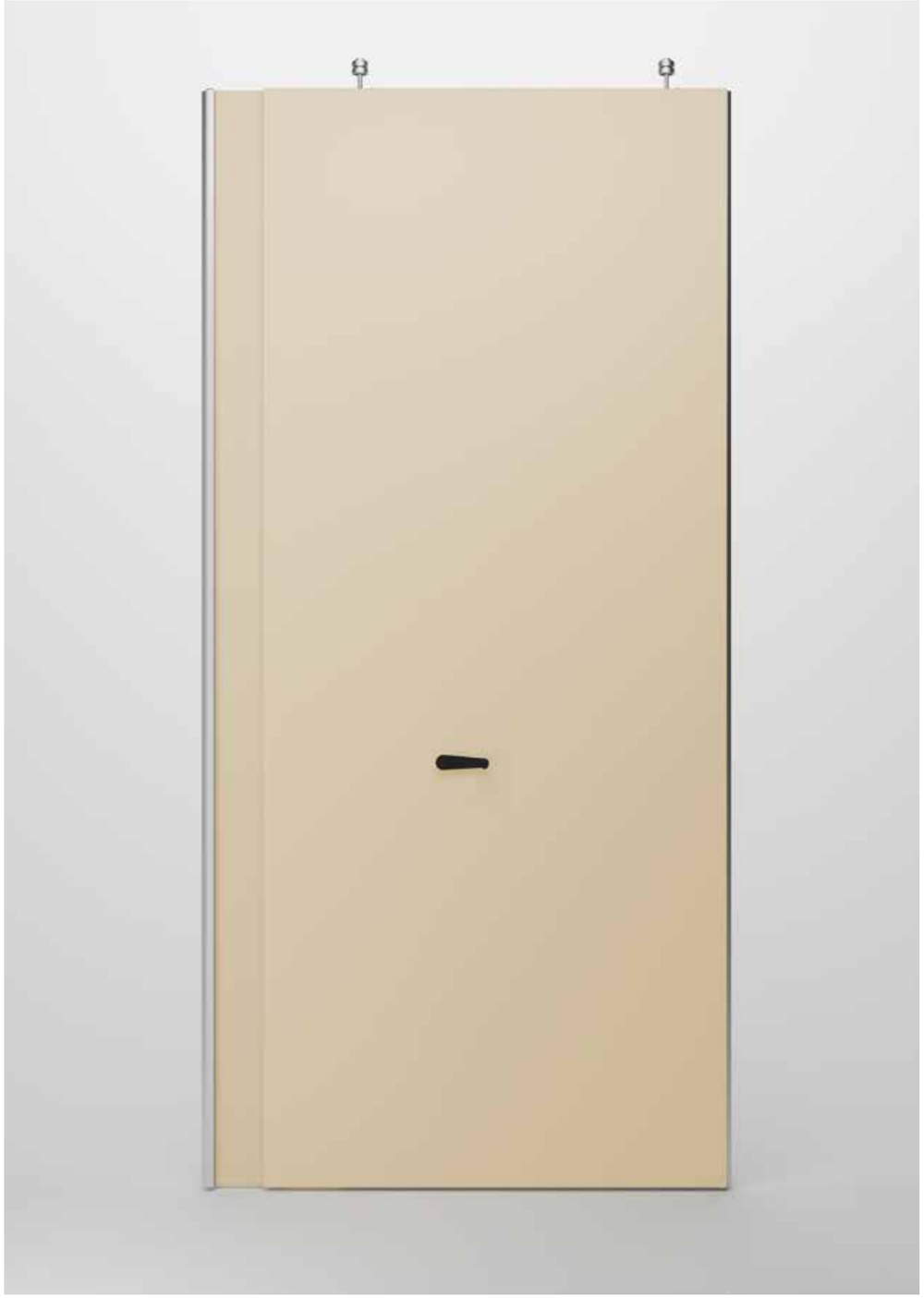

MODULO TELESCOPICO
Posto all'inizio o fine della tratta, è quello che permette il fissaggio orizzontale della parete. E' l'unico modulo che presenta l'invito della manovella sulla parte frontale.
TELESCOPIC MODULE
Placed at the beginning or end of the section, it is the one that allows the horizontal fixing of the wall. It is the only module that has the crank handle on the front.

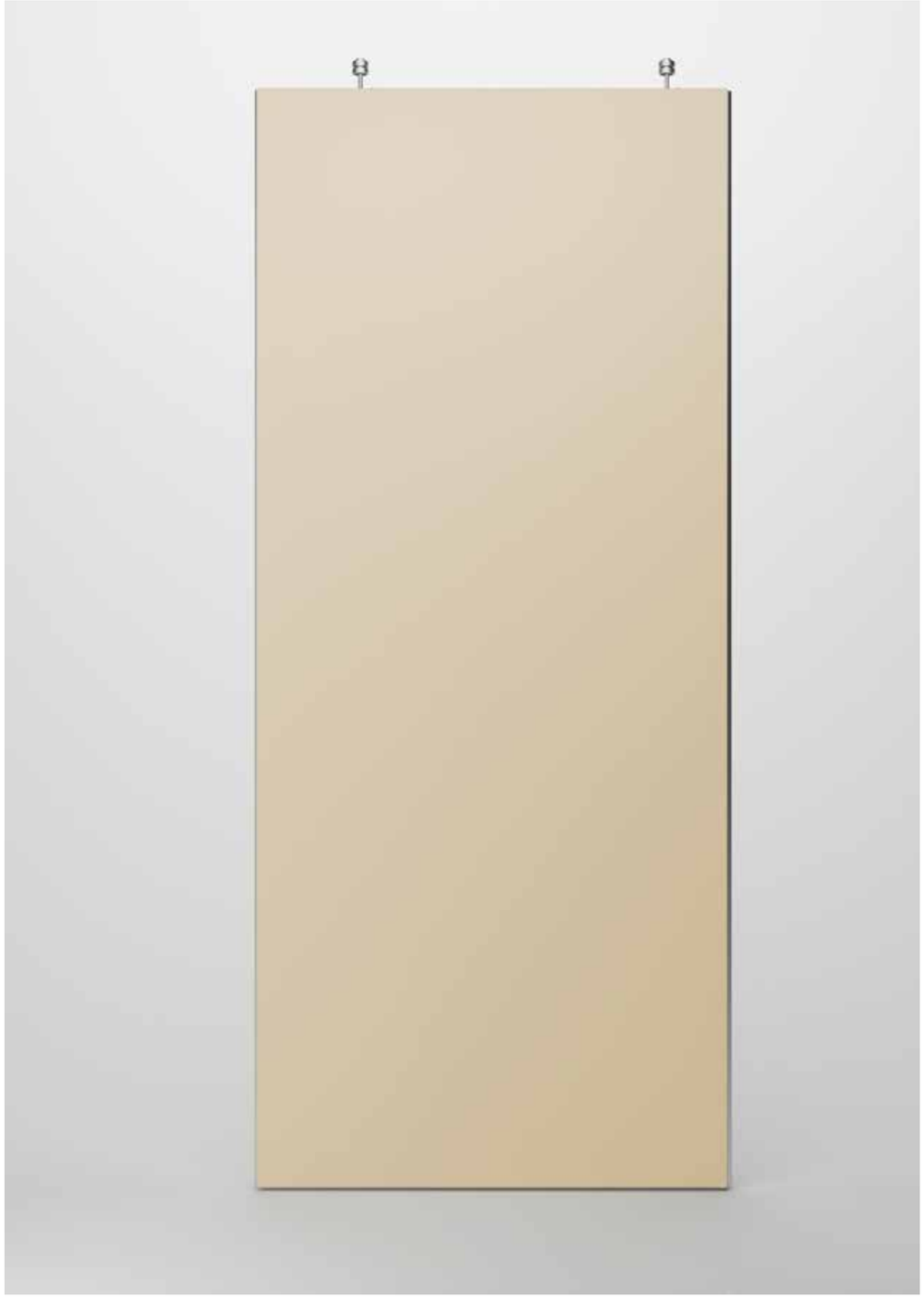

MODULO SEMPLICE
Questo modulo è dotato di sistema di fissaggio orizzontale che si attiva grazie all'utilizzo della manovella il cui invito è posto nella parte laterale del pannello. Un pannello scende nella parte inferiore e spinge il modulo in alto fino a quando gli appositi sensori di pressione non bloccheranno il modulo.
SIMPLE MODULE
Questo modulo è dotato di sistema di fissaggio orizzontale che si attiva grazie all'utilizzo della manovella il cui invito è posto nella parte laterale del pannello. Un pannello scende nella parte inferiore e spinge il modulo in alto fino a quando gli appositi sensori di pressione non bloccheranno il modulo.

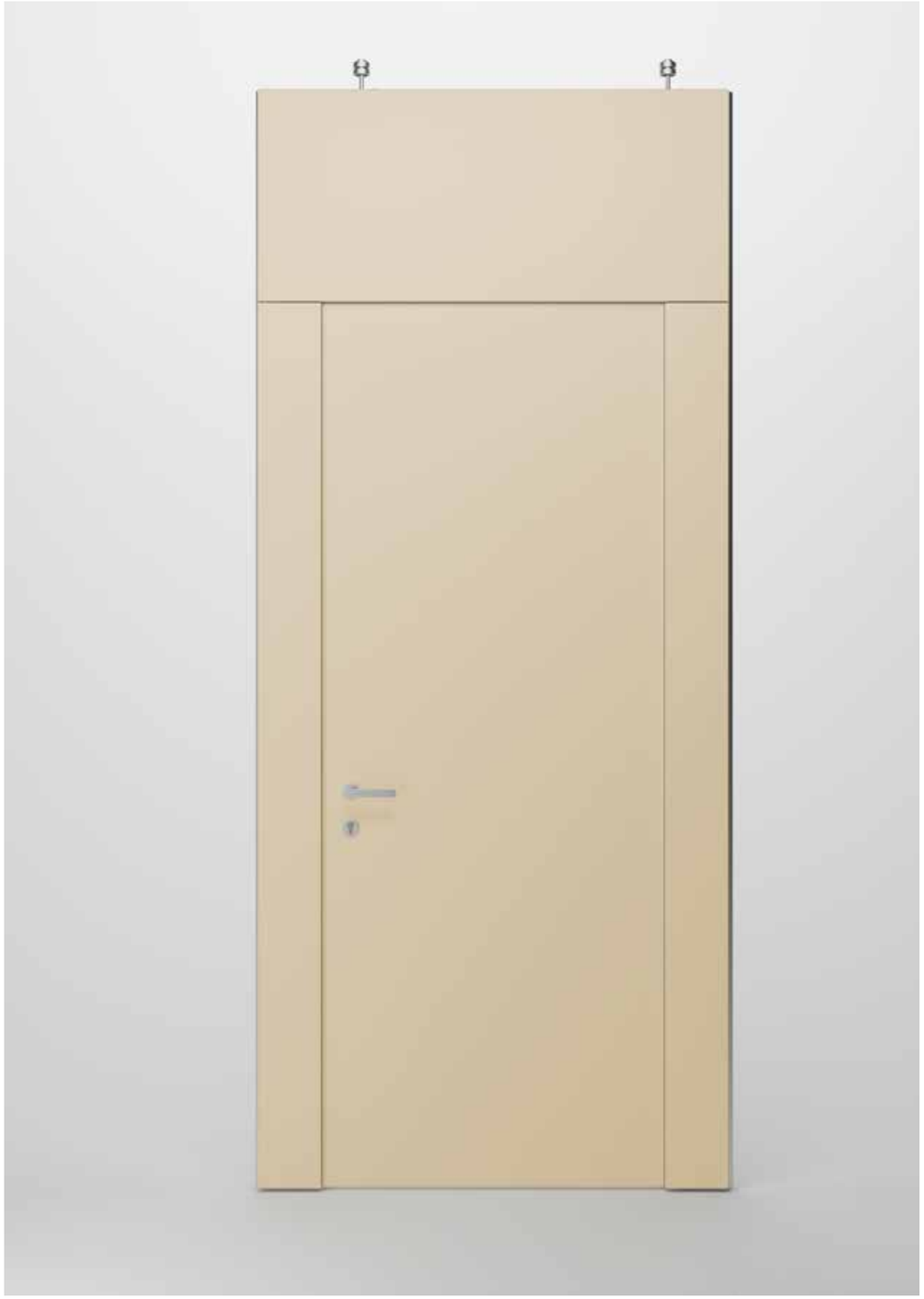

MODULO PORTA
Se la parete Rolling Wall crea stanze potrebbe essere opportuno prevedere una porta di ingresso/uscita per rendere fruibile gli ambienti. Affinché ci sia un utile di passaggio di 80cm, la porta deve essere installata su moduli di larghezza superiore a 110,6cm.
DOOR MODULE
If the Rolling Wall creates rooms, it may be appropriate to provide an entry/exit door to make the spaces usable. In order for there to be a useful passage of 80cm, the door must be installed on modules with a width greater than 110.6cm.

MODULO PORTA CON MANIGLIONE ANTIPANICO
Il modulo porta può essere dotato di maniglione antipanico.
DOOR MODULE WITH ANTI-PANIC HANDLE
The door module can be equipped with an anti-panic handle.

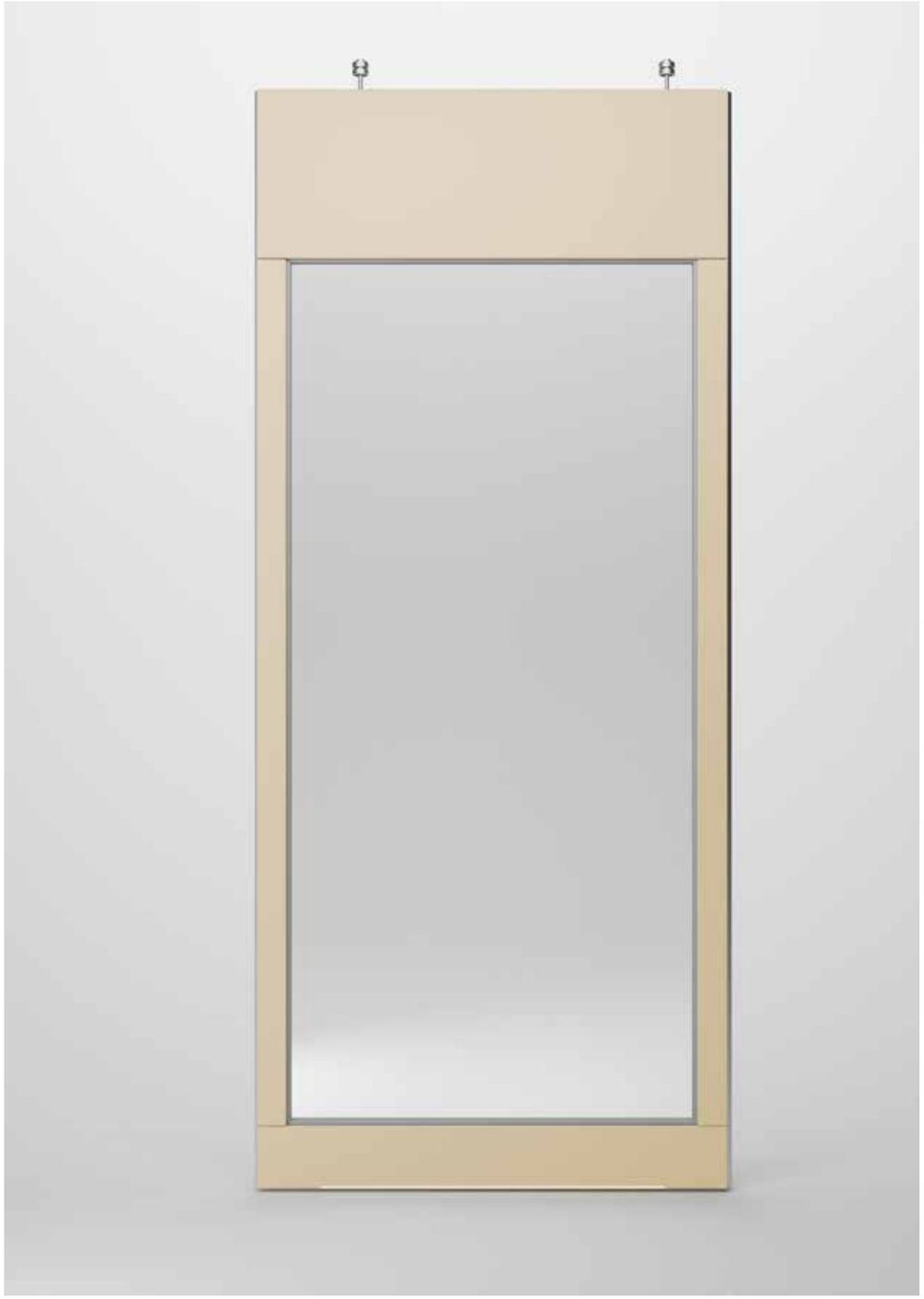

MODULO SVETRATO
Un vetro temperato spessore 8mm è inserto all'interno di un telaio in legno.
GLASS MODULE
An 8mm thick tempered glass is inserted inside a wooden frame.

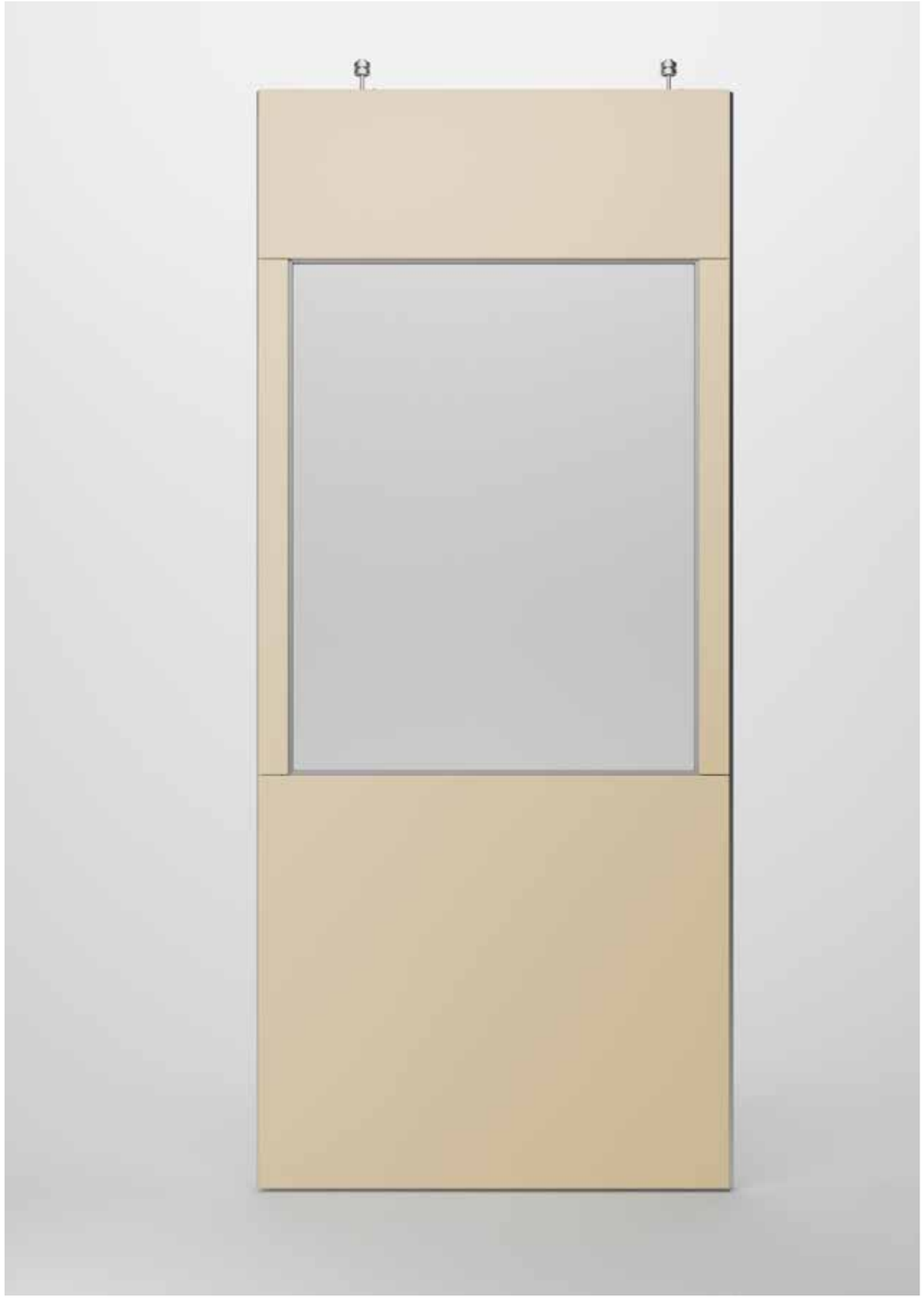

MODULO VETRO/CIECO
Nella parte superiore del modulo è inserito un vetro spessore 8mm con telaio. La parte inferiore invece è rivestita di pannello ligneo spessore 18mm.
GLASS/BLIND MODULE
In the upper part of the module, an 8mm thick glass with frame is inserted. The lower part is covered with a 18mm thick wooden panel.

ROLLING WALL CONFIGURAZIONI

ROLLING WALL PANNELLI CIECHI
Nell'immagine una parete composta da 3 moduli semplici ed uno telescopico , finitura Statuario Venato.
ROLLING WALL BLIND PANELS
In the image a wall composed of 3 simple modules and one telescopic, Statuario Venato finish.

ROLLING WALL SVETRATA
La configurazione è composta da un modulo telescopico e tre moduli svetrati, finitura Cotton Beige.
ROLLING WALL GLASS
The configuration is composed of a telescopic module and three glass modules, Cotton Beige finish.

ROLLING WALL CON PORTA
La configurazione è composta da un modulo telescopico, un modulo porta e due moduli semplici. La finitura è Rovere Traverso.
ROLLING WALL WITH DOOR
The configuration is composed of a telescopic module, a door module and two simple modules. The finish is Rovere Traverso.

ROLLING WALL VETRO CIECO
Nella configurazione : un modulo telescopico e tre moduli ciechi con finestra in alto nella finitura bianco.
ROLLING WALL BLIND GLASS
In the configuration: one telescopic module and three blind modules with window at the top in the white finish.

ROLLING WALL
APERTURA E CHIUSURA
COME FUNZIONA

1. La parete si presenta fissa e chiusa, i moduli sono saldamente ancorati e non si muovono.
1. The wall appears fixed and closed, the modules are firmly anchored and do not move.

2. Si posiziona la manovella nell'apposito occhiello metallico e si comincia a girare la manovella. In questo modo il pannello telescopico laterale si muove all'interno del modulo. La parete é sbloccata.
2. Place the crank in the appropriate metal eyelet and start turning the crank. In this way the telescopic side panel moves inside the module. The wall is unlocked.

3. Si inserisce la manovella nella parte laterale degli altri moduli e si procede con lo sbloccaggio di tutti. Quando sono sbloccati i moduli sono leggeri e facili da movimentare.
3. The crank is inserted into the side of the other modules and all are unlocked. When unlocked, the modules are light and easy to move.

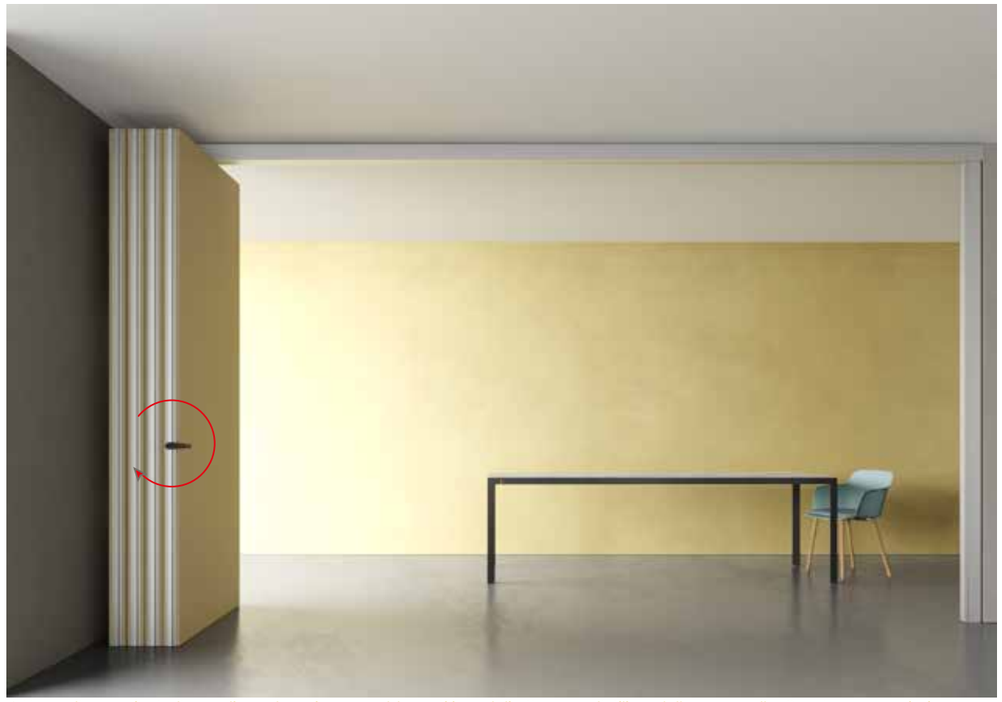

4. Una volta raggiunta l'area di parcheggio, vanno bloccati i moduli attraverso l'utilizzo della manovella. Questo passaggio è fondamentale ai fini della sicurezza.
4. Once you reach the parking area, you must lock the modules using the crank. This step is essential for safety.

5. Per chiudere nuovamente la parete, bisogna sbloccare i pannelli precedentemente fissati nell'area di parcheggio e movimentarli lungo il binario. E' importante che i profili maschio/femmina presenti sui lati dei pannelli siano perfettamente a contatto tra di loro.*5. To close the wall again, you need to unlock the panels previously fixed in the parking area and move them along the track. It is important that they are in perfect contact with each other thanks to the male/female profiles placed on the sides of the panels.*

6. L'ultimo modulo, quello telescopico, va posizionato per ultimo, ben aderente al modulo adiacente.
6. The last module, the telescopic one, must be positioned last, adhering well to the adjacent module.

7. Solo quando anche il modulo telescopico risulta saldamente allineto,a questo punto si può inserire la manovella e procedere con il fissaggio del modulo telescopico.La manovella attiverà il sistema ed un pannello uscirà lateralmente al modulo per fissare la parete orizzontalmente nello spazio.
7. Only when the telescopic module is also firmly aligned, at this point you can insert the crank and proceed with fixing the telescopic module. The crank will activate the system and a panel will come out laterally to the module to fix the wall horizontally in the space.

8. Quando i sensori rileveranno il raggiungimento della giusta pressione, uno scatto segnalerà il perfetto fissaggio della parate.
8. When the sensors detect that the correct pressure has been reached, a click will indicate that the wall is perfectly fixed.

FINITURE COLORI
+ MATERIALI

PANNELLO IGNIFUGO
Pannello truciolare ignifugo disponibile colore Bianco.
FIREPROOF PANEL
Fireproof panel available in White.

PANNELLO IN NOBILITATO FINITURE LEGNO O TINTA UNITA
Pannello in melaminico 18mm, finiture a scelta.
MELAMINE PANEL IN WOOD OR SOLID COLOR FINISHES
Melamine panel, thikness of 18mm, finishes to choose.

PANNELLO IN SPECCHIO
Modulo rivestito da un pannello di vetro specchiato.
MIRRORED PANEL
Module covered with a mirrored glass panel.

PANNELLO RIVESTITO IN CARTA DA PARATI
Pannello in mdf adatto a verniciatura, applicazione di carte da parate o pellicole adesive.
WALLPAPER-COVERED PANEL
MDF panel suitable for painting, applying wallpaper or adhesive films.

PARTI METALLICHE ALLUMINIO ANODIZZATO
finitura standard, merce a stock

METAL PARTS ANODIZED ALUMINUM
standard finish, goods in stock

Per informazioni e studio di fattibilità chiedere a ufficiotecnico@arcarossa.it
For information and feasibility ask ufficiotecnico@arcarossa.it

ROLLING WALL
TIPOLOGIE DI BINARIO

PROFILO BINARIO INCASSATO
RECESSED RAIL PROFILE

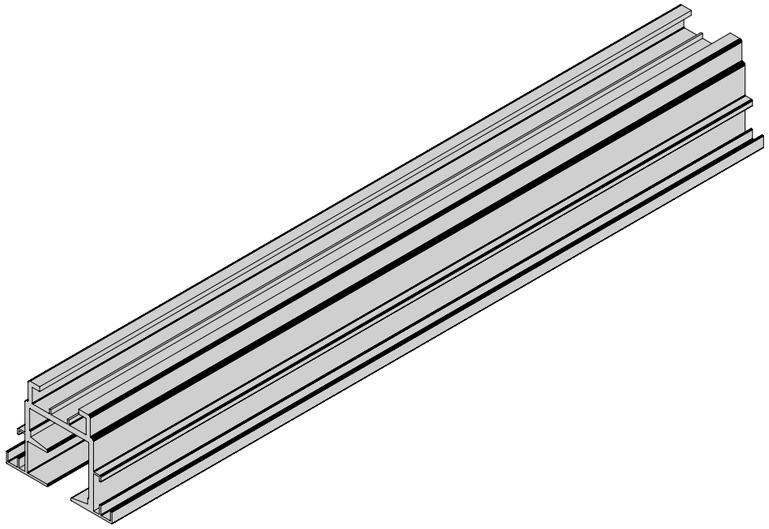

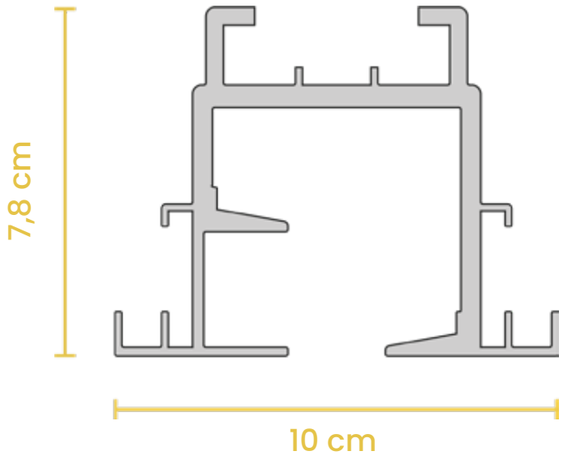

In base alle necessità , il binario può essere fornito nella versione
- INCASSATO : con apposite alette per facilitare l'appoggio del controsoffitto;
- A VISTA: finito ed esteticamente rifinito per essere posato direttamente al soffitto.

PROFILO BINARIO A VISTA
EXPOSED RAIL PROFILE

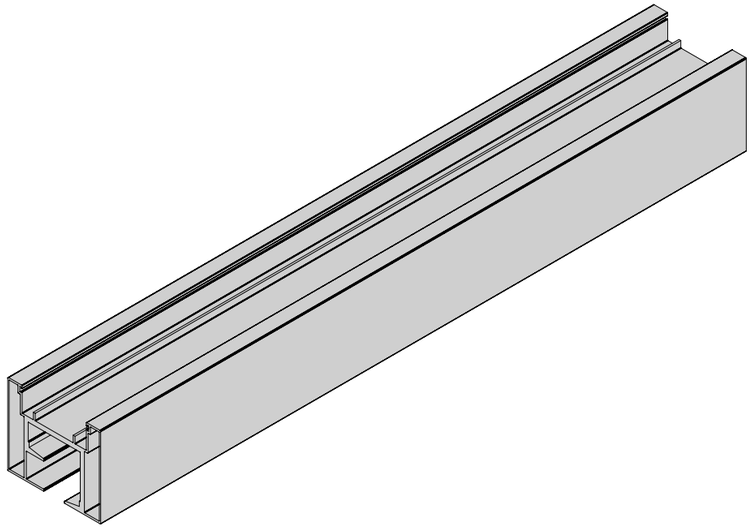

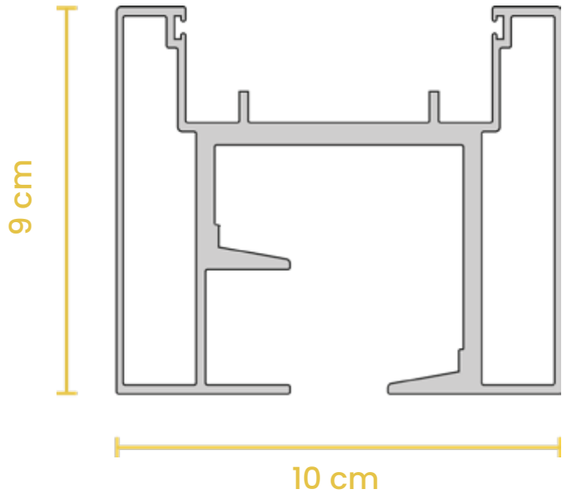

According to the needs, the track can be supplied in the version
- RECESSED : with special fins to facilitate the support of the false ceiling;
- EXPOSED : finished and aesthetically refined to be placed directly on the ceiling.

ROLLING WALL
TIPOLOGIE DI FISSAGGIO

TIPOLOGIE FISSAGGIO CON BINARIO INCASSATO AL SOFFITTO
TYPES CEILING RECESSED TRACK FIXING

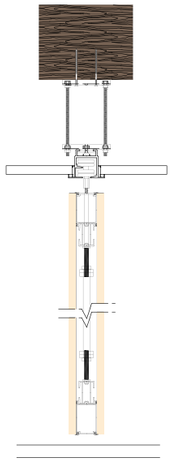

FISSAGGIO SU TRAVE IN LEGNO

FIXING ON BEAM IN WOODS

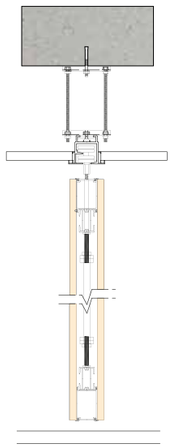

FISSAGGIO SU TRAVE O SOLAIO IN CEMENTO

FIXING ON BEAM OR CONCRETE SLAB

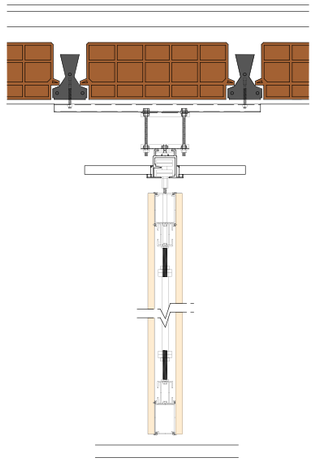

FISSAGGIO SOLAIO A TRAVETTI E PIGNATTE

FIXING FLOOR JOIST AND PINION SLAB

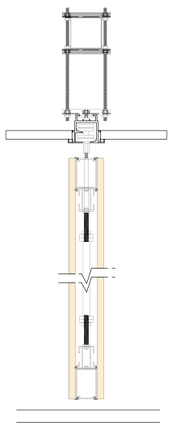

FISSAGGIO CON TUBOLARE METALLICO INCRAVATTATO

FIXING WITH TUBULAR METAL BRACED

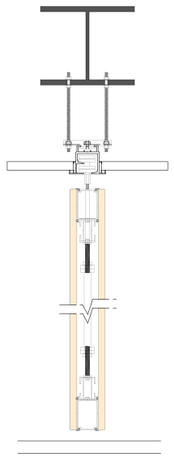

FISSAGGIO SU TRAVE IPE

FIXING ON IPE BEAM

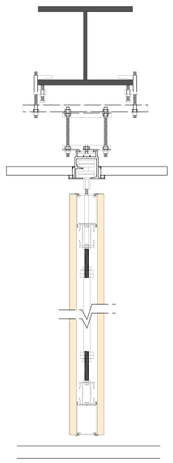

FISSAGGIO SU TRAVE IPE CON MORSETTI

FASTENING ON IPE BEAM WITH CLAMPS

Arcarossa vanta una lunga esperienza nei sistemi di fissaggio delle pareti manovrabili, abbiamo studiato tipologie di aggancio adatte praticamente ad ogni sistuazione. Richiedi all'ufficio tecnico di Arcarossa consulenza per le tue necessità. Arcarossa fornisce sistemi di aggancio ma non eventuali opere murarie ed installazione di sistemi portanti.
Arcarossa boasts a long experience in the fastening systems of the movable walls, we have studied types of hooking suitable for practically every situation. Ask the technical office of Arcarossa for advice for your needs. Arcarossa supplies hooking systems but not any masonry work and installation of load-bearing systems.

TIPOLOGIE FISSAGGIO CON BINARIO A VISTA
FIXING TYPES WITH EXPOSED TRACK

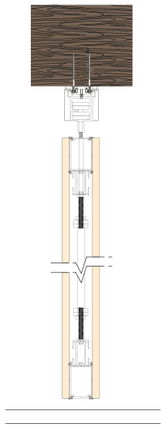

FISSAGGIO SU TRAVE IN LEGNO

FIXING ON BEAM IN WOODS

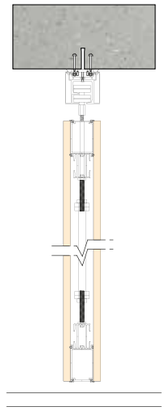

FISSAGGIO SU TRAVE O SOLAIO IN CEMENTO

FIXING ON BEAM OR CONCRETE SLAB

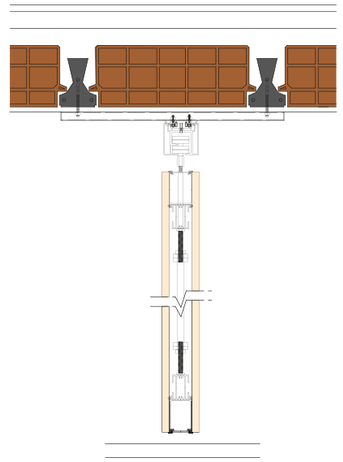

FISSAGGIO SOLAIO A TRAVETTI E PIGNATTE

FIXING FLOOR JOIST AND PINION SLAB

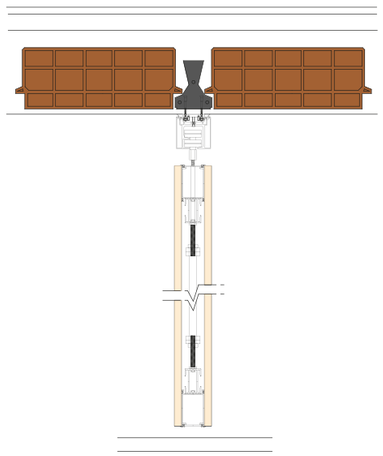

FISSAGGIO SOLAIO A TRAVETTI E PIGNATTE

FIXING FLOOR JOIST AND PINION SLAB

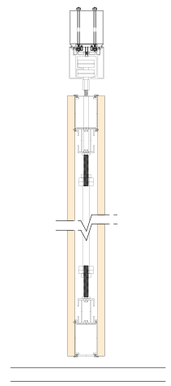

FISSAGGIO CON TUBOLARE METALLICO

FIXING WITH TUBULAR METAL

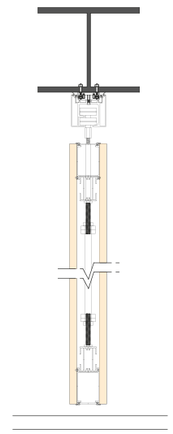

FISSAGGIO SU TRAVE IPE

FIXING ON IPE BEAM

ROLLING WALL
ESPLOSI DEI PANNELLI

MODULO STANDARD
STANDARD MODULE

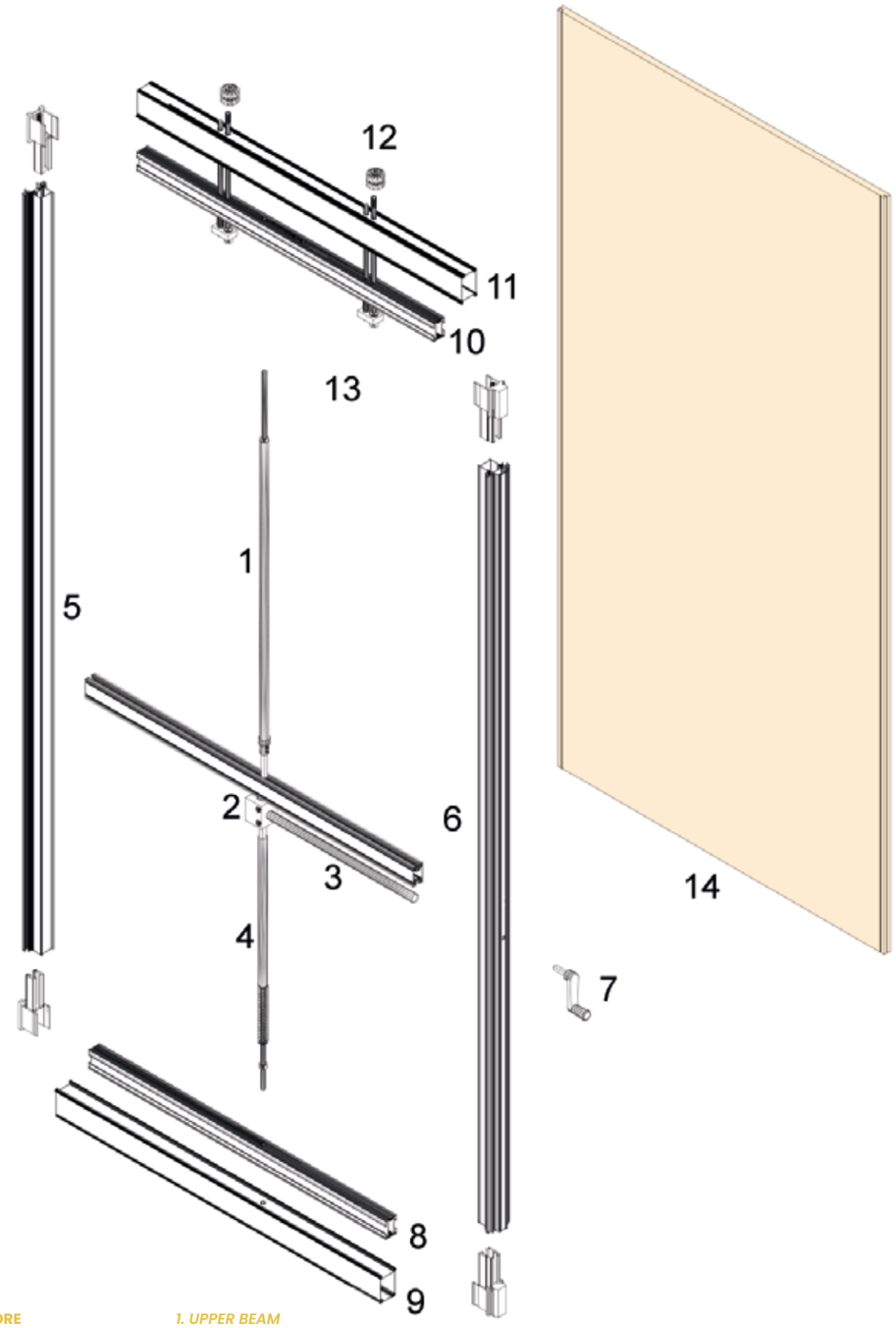

1. ASTA SUPERIORE
2. MECCANISMO DI CHIUSURA
3. ASTA ORIZZONTALE
4. ASTA INFERIORE
5. PRO-FILO FEMMINA
6. PROFILO MASCHIO
7. MANOPOLA DI CHIUSURA
8. SOGLIA MOBILE
9. BATTUTA INFERIORE
10. SOGLIA SUPERIORE
11. BATTUTA SUPERIORE
12. BICARRELLO

1. UPPER BEAM
2. CLOSING MECHANISM
3. HORIZONTAL BEAM
4. LOWER BEAM
5. FEMALE FRAME
6. MALE FRAME
7. CLOSING HANDLE
8. MOVABLE THRESHOLD
9. LOWER JAMB
10. UPPER THRESHOLD
11. UPPER JAMB
12. DOUBLE CART

MODULO TELESCOPICO
TELESCOPIC MODULE

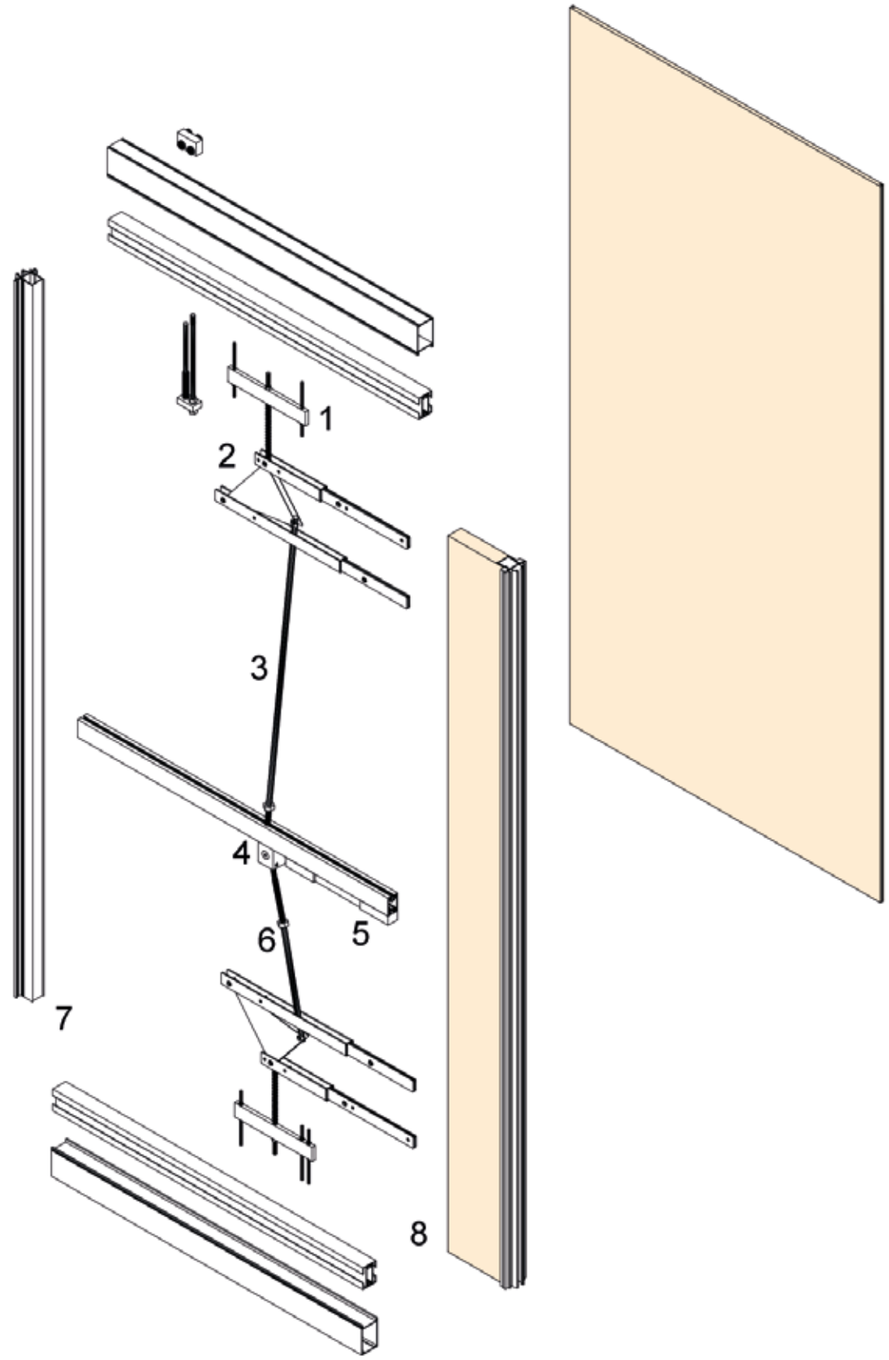

1. LEVA
2. PERNO
3. ASTA SUPERIORE
4. MECCANISMO DI CHIUSURA
5. ASTA ORIZZONTALE
6. ASTA INFERIORE
7. PROFILO FEMMINA
8. PROFILO MASCHIO TELESCOPICO

1. LEVER
2. PIVOT
3. UPPER BEAM
4. CLOSING MECHANISM
5. HORIZONTAL BEAM
6. LOWER BEAM
7. FEMALE FRAME
8. MALE TELESCOPIC FRAME

ROLLING WALL

TIPOLOGIE DI IMPACCHETTAMENTO

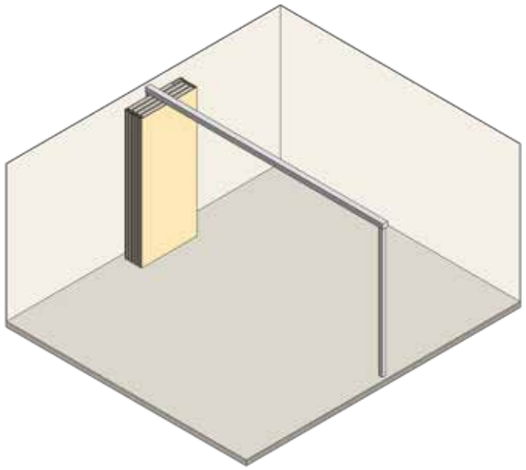

1.1 MONOCARRELLO
I moduli ruotano di 180 gradi rispetto al binario. Il carrello è al centro del pannello
I pannelli possono essere impacchettati all'inizio o alla fine della parete.
1.1 SINGLE TROLLEY
The modules rotate 180 degrees relative to the track. The carriage is in the center of the panel.
The panels can be packed at the beginning or end of the wall.

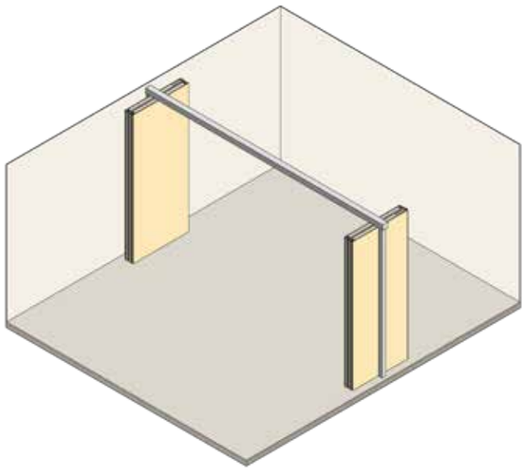

1.2 MONOCARRELLO
I moduli ruotano di 180 gradi rispetto al binario. Il carrello è al centro del pannello. I pannelli possono essere impacchettati all'inizio alla fine della parete, o come in questo caso in entrambi i punti contemporaneamente.
1.2 SINGLE TROLLEY
The modules rotate 180 degrees with respect to the track. The cart is in the center of the panel. The panels can be packed at the beginning or at the end of the wall, or as in this case at both points at the same time.

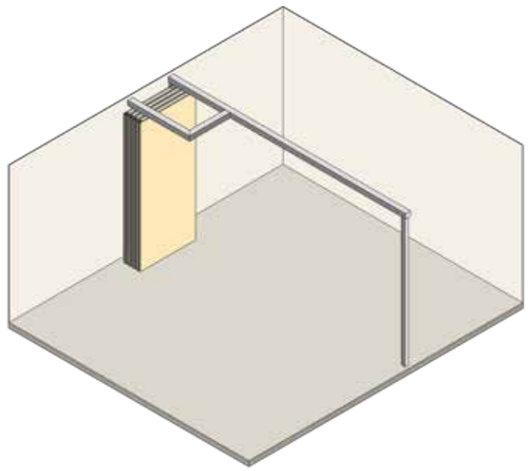

2.1 BICARRELLO
I moduli sono impacchettati in una area di parcheggio fissa.
2.1 DOUBLE TROLLEY
The modules are packed in a fixed parking area.

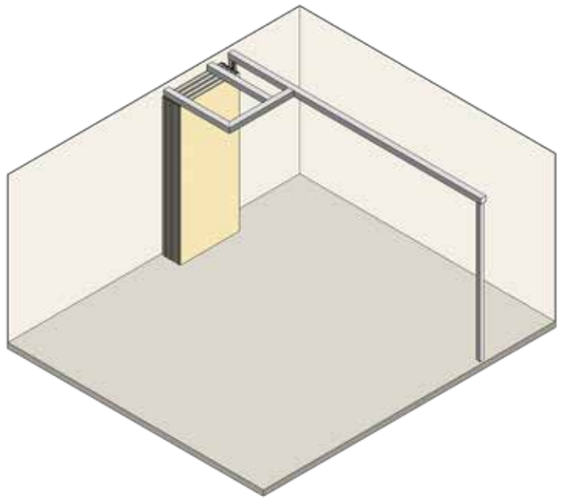

2.2 BICARRELLO
I moduli sono impacchettati al lato del binario in una area di parcheggio fissa e parallela al binario.
2.2 DOUBLE TROLLEY
The modules are packed at the side of the track in a fixed parking area but parallel to the track.

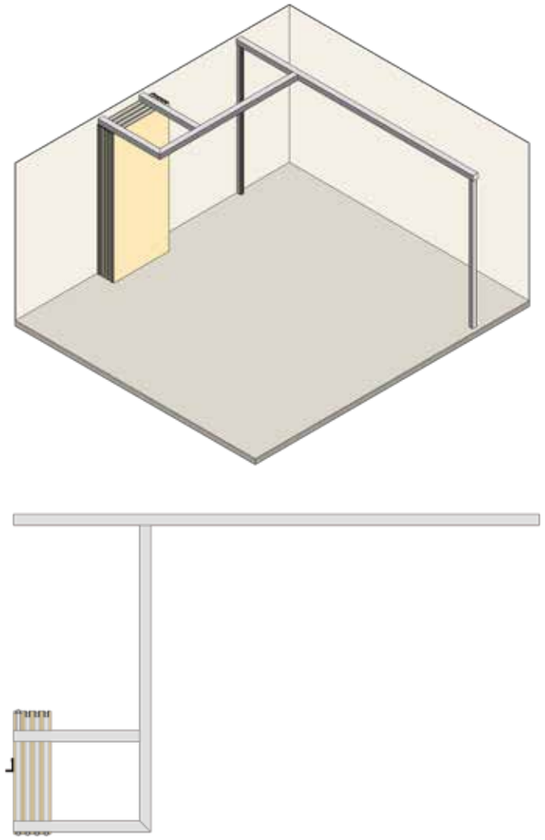

2.3 BICARRELLO
I moduli sono impacchettati lontano dalla binario in apposita area di parcheggio.
2.3 DOUBLE TROLLEY
The modules are packed away from the track in a special parking area.

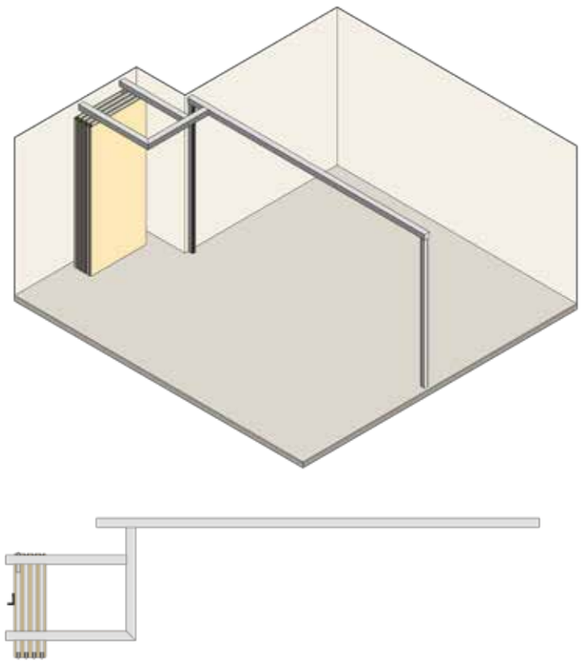

2.4 BICARRELLO
I moduli sono impacchettati dietro una nicchia in apposita area di parcheggio.
2.4 DOUBLE TROLLEY
The modules are packed behind a niche in a special parking area.

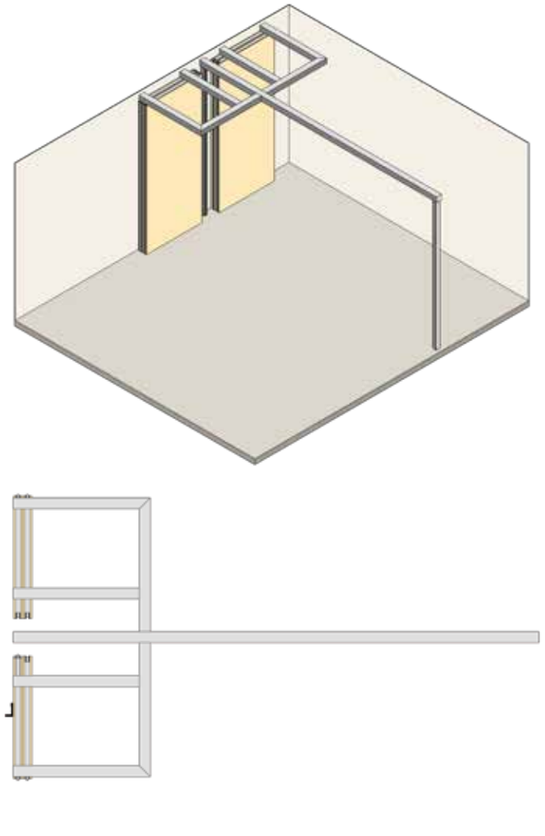

2.5 BICARELLO
I moduli sono divisi in due aree di parcheggio poer consentire che il volume dell'area occupata dai moduli possa essere rimodulato.
2.5 DOUBLE TROLLEU
The modules are divided into two parking areas to allow the volume of the area occupied by the modules to be remodeled.

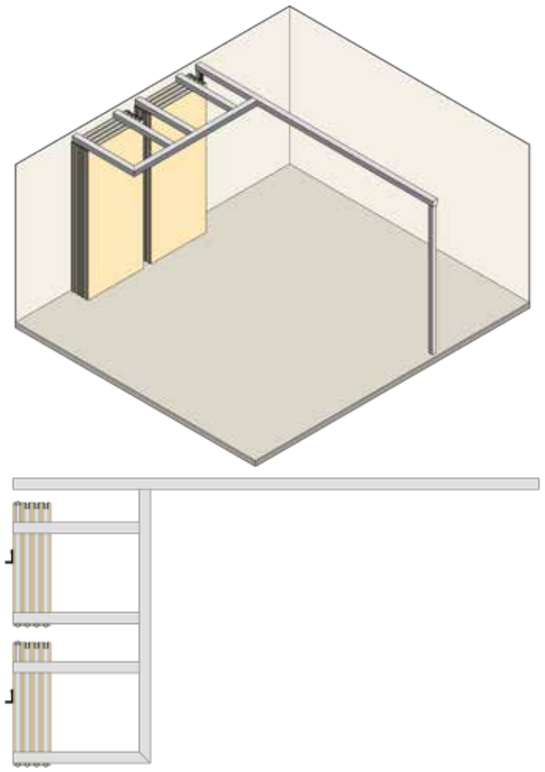

2.6 BICARRELLO
I moduli sono divisi in due aree di parcheggio per ridurre il volume dell'area occupata dai moduli nella stanza.
2.6 DOUBLE TROLLEY
The modules are divided into two parking areas to reduce the volume of the area occupied by the modules in the room.

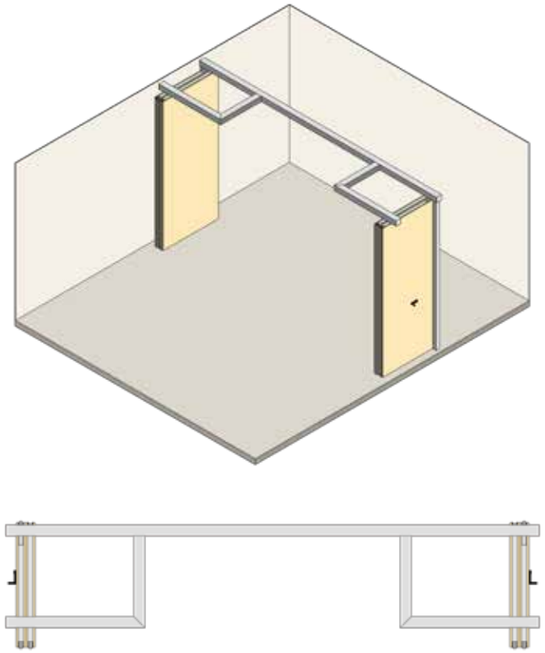

2.7 BICARRELLO
Vi sono due aree di parcheggio all'inizio ed alla fine del binario.
2.7 DOUBLE TROLLEY
There are two parking areas at the beginning and end of the platform.

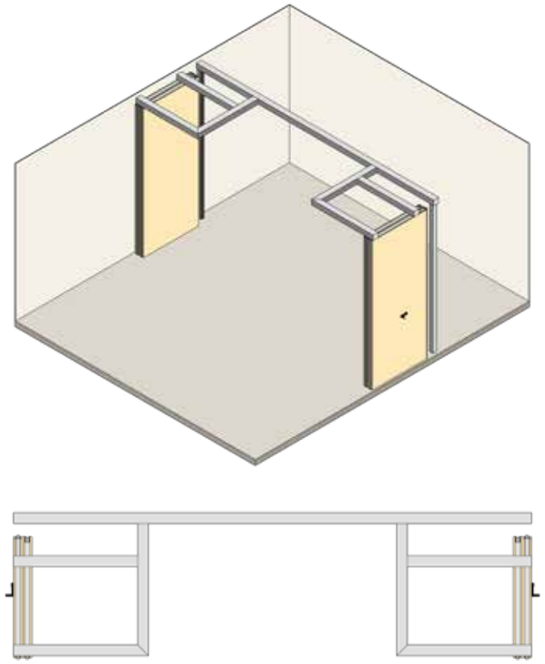

2.8 BICARRELLO
I moduli sono parcheggiati in due aree distinte presenti ai lati opposti della stanza.
2.8 DOUBLE TROLLEY
The modules are parked in two distinct areas on opposite sides of the room.

ROLLING WALL
FOCUS SUI DETTAGLI

SPACCATO MODULO SEMPLICE
Sistema telescopico che scende inferiormente e permette al modulo di ancorarsi saldamente alla parete. Le guarnizioni ed i profili sono studiati per aumentare le performance acustiche del sistema.
SIMPLE MODULE CROSS VIEW
Telescopic system that descends below and allows the module to anchor itself firmly to the wall. The gaskets and profiles are designed to increase the acoustic performance of the system.

SISTEMA TELESCOPICO AZIONATO
Sistema telescopico e dei profili maschio/femmina presenti nel perimetro dei moduli che permettono la perfetta aderenza dei pannelli tra di loro . Nell'immagine è visibile il pannello telescopico che movimentato all'infuori del modulo è responsabile del fissaggio dello stesso.
TELESCOPIC SYSTEM OPERATED
Telescopic system of the modules and of the male/female profiles present in the perimeter of the modules that allow the perfect adhesion of the panels between them. The image shows the telescopic panel that, moved outside the module, is responsible for fixing it.

SISTEMA TELESCOPICO NON AZIONATO
Il pannello telescopico non è visibile in quanto giacente all'interno del modulo. Quando i telescopici non sono attivati, i moduli non aderiscono al pavimento.
TELESCOPIC SYSTEM NOT ACTIVATED
The telescopic panel is not visible as it lies inside the module. When the telescopics are not activated, the modules do not adhere to the floor.

MANOVELLA
La manovella in dotazione permette di bloccare e sbloccare i moduli semplici (che hanno apposito foro nel profilo del modulo) e quello telescopico, l'unico ad avere l'invito per la manovella sul pannello frontale.
CRANK
The crank supplied allows you to lock and unlock the simple modules (which have a special hole in the profile of the module) and the telescopic one, the only one to have the crank handle invitation on the front panel.

MANIGLIA INCASSATA
Su richiesta, la maniglia può essere incassata. Questo diminuisce il volume occupato dei moduli in fase di parcheggio.
RECESSED HANDLE
On request, the handle can be recessed. This reduces the volume occupied by the modules when parking.

A PENNELLI SOSPESI
Nel dettaglio si può apprezzare uno dei principali vantaggi del prodotto Rolling Wall: quando la parete è aperta, il pavimento è perfettamente libero da ostacoli, non ci sono fori a pavimento, guide, chiavistelli. Il sistema di fissaggio è tutto interno al pannello.
SUSPENDED MODULES
In detail, one of the main advantages of the Rolling Wall product can be appreciated: when the wall is open, the floor is perfectly free from obstacles, there are no holes in the floor, guides, or bolts. The Rolling fixing system is entirely inside the panel.

INTERRUTTORE PER ROLLING CE
Rolling Wall CE è un sistema a movimentazione manuale e bloccaggio elettromeccanico. I pannelli devono essere posizionati in maniera adiacente affinché i sensori posizionati sui profili siano in contatto. Tramite la spinta dell'interruttore posizionato in prossimità di una partenza, i sistemi telescopici si attivano. Una luce verde segnala il corretto fissaggio della parete.
ROLLING CE SWITCH
Rolling Wall CE is a manual movement and electromechanical locking system. The panels must be positioned adjacently so that the sensors positioned on the profiles are in contact. By pushing the switch positioned near a start, the telescopic systems are activated. A green light indicates the correct fixing of the wall.

CONTATTI MODULI ROLLING CE
Dettaglio dei sistemi di contatto tra i moduli con Rolling Wall CE. Affinché il sistema telescopico si inneschi, è necessario che i moduli (sia quelli semplici che quello telescopico) siano saldamente in contatto tra di loro.
CONTACTS MODULES ROLLING CE
Detail of the contact systems between the modules with Rolling Wall CE. In order for the telescopic system to be triggered, it is necessary that the modules (both the simple ones and the telescopic one) are firmly in contact with each other.

ROLLING WALL
DESCRIZIONI E CERTIFICATI

DESCRIZIONI E CERTIFICATI

PANNELLI

La parete è costituita su ambo i lati da pannelli ciechi in truciolare ligneo nobilitati in melaminico, in classe E1 (scarsa emissione di formaldeide), antigraffio e antiriflettente, spessore 18mm, bordati perimetralmente con ABS o PVC di spessore 2mm. I pannelli possono essere ignifughi a richiesta.

FINITURE

La cartella colori aggiornata è disponibile sul nostro sito www.arcarossa.it.

SPESSORE

La parete è composta da moduli di numero variabile, con un montante iniziale e uno finale di compensazione, con spessore per ciascun elemento di 85mm (maniglia esclusa).

VETRI

Vetro singolo stratificato 4+4mm o temperato da 8mm. Disponibile nelle versioni serigrafato, satinato, satinato a righe.

PESO

Il peso delle pareti varia dai 40kg/mq ai 50kg/mq, a seconda della tipologia e dei materiali di finitura. I pannelli sono comprensivi di carrelli dotati di cuscinetti a sfera, i quali scorrono su guide in alluminio fissate a soffitto come da scheda tecnica.

VERSIONI

Rolling Bicarrello: presenta due carrelli superiori posti agli estremi del modulo.

Rolling Monocarrello: presenta un carrello singolo posto al centro del modulo. Non permette impacchettamenti laterali.

Struttura modulo standard Rolling Wall presenta una struttura in alluminio perimetrale. Il suo bloccaggio è affidato ad un meccanismo a barre filettate (manuale o tramite motore elettrico 12V) che attiva le soglie mobili inferiori e superiori autolivellanti. Dalla pressione così generata il modulo chiude ermeticamente la sezione.

MODULO PORTA

La porta inserita nel modulo, è dotata di 3 cerniere a vista, con il medesimo spessore della parete e la maniglia incassata in una speciale nicchia. Il compenso inferiore ha una doppia guarnizione a ghigliottina. L'inserimento della manovella per il bloccaggio dell'elemento, è possibile in un unico punto del profilo verticale femmina. La porta è automaticamente bloccata nel modulo, quando questo è movimentato. Il compenso inferiore dell'elemento è costituito da due perni che si inseriscono nelle due corrispondenti bussole, fissate a pavimento, per garantire l'esatta posizione dello stesso.

SISTEMA COSTRUTTIVO

La parete è costituita da profili orizzontali e verticali maschio/femmina in lega di alluminio EN AW 6060 T5, secondo UNI EN 573-1, anodizzato con doppie guarnizioni in gomma. Le soglie telescopiche in alluminio, dotate di guarnizioni, permettono la tenuta acustica tra il pavimento e la guida. Il movimento delle soglie, con una corsa nominale massima di 55 mm cadauna, è possibile grazie ad un cinematismo articolato e ad una manovella estraibile, inseribile in un unico punto del profilo verticale femmina. Sull'elemento telescopico, la manovella è inserita sulla parte frontale. Il meccanismo dell'elemento telescopico permette sia l'espansione delle soglie superiori e inferiori sia la fuoriuscita massima di 160mm di compenso verticale, per tutta l'altezza dell'elemento modulare, per la totale chiusura orizzontale e verticale della parete. I meccanismi di spinta sono dotati di molle per compensare eventuali assestamenti della struttura.

BINARIO DI SCORRIMENTO

il binario è realizzato in alluminio, lega EN AW 6060 T5, anodizzato con le seguenti misure:

• binario a vista 100 x 92mm;

• binario incassato 100 x 79mm con alette di sostegno per controsoffitto o veletta.

Ogni modulo è sospeso al binario con carrelli di scorrimento in acciaio e teflon di diametro 52mm con cuscinetti sia nella versione Monocarrello che Bicarrello.

Ogni elemento della parete è regolabile in altezza ed è indipendente dal perno di supporto. Questo consente un costante allineamento nel tempo della parete senza che si creino fuori asse verticali o orizzontali degli stessi. La parete è caratterizzata da diversi schemi di rimessa dei moduli quando non utilizzati, è possibile riporli trasversalmente al binario, lateralmente, o in un'apposita nicchia.

CERTIFICAZIONI

Il pannello truciolare è stato sottoposto a prove qualitative secondo le seguenti norme:

EN 120 contenuto di formaldeide: Classe E1;

EN 310 flessione statica e modulo elasticità a flessione;

DESCRIPTIONS AND CERTIFICATES

PANELS

Rolling wall is made on both sides of melamine panels, in class E1 (low formaldehyde emission), scratch-resistant and anti-reflective, 18mm thick, edged around the perimeter with 2mm thick ABS or PVC. The panels can be fireproof on request.

FINISHES

The updated color chart is available on our website www.arcarossa.it.

THICKNESS

The wall is made up of modules of variable number, with an initial upright and a final compensation upright, with a thickness for each element of 85mm (excluse handle).

GLASS

Single laminated glass 4+4mm or tempered 8mm. Available in the silkscreened, satin, striped satin versions.

WEIGHT

The weight of the walls is between 40kg/m2 and 50kg/m2, depending on the type and finishing materials. The panels include trolleys with ball bearings, which slide on aluminum track fixed to the ceiling as per the technical data sheet.

VERSIONS

Rolling Bicarrello: has two upper trolleys placed at the ends of the module.

Rolling Monocarrello: has a single trolley placed at the center of the module. It does not allow lateral packing.

Standard module structure Rolling Wall has a perimeter aluminum structure. Its locking is entrusted to a threaded bar mechanism (manual or via 12V electric motor) that activates the lower and upper self-leveling mobile thresholds. From the pressure thus generated, the module hermetically closes the section.

DOOR MODULE

The door inserted in the module is equipped with 3 visible hinges, with the same thickness as the wall and the handle can be recessed in a special niche. The lower compensation has a double guillotine gasket. The insertion of the crank for locking the element is possible in a single point of the female vertical profile. The door is automatically locked in the module when it is moved. The lower compensation of the element consists of two pins that fit into the two corresponding bushings, fixed to the floor, to ensure the exact position of the same.

CONSTRUCTION SYSTEM

The wall is made of horizontal and vertical male/female profiles in EN AW 6060 T5 aluminum alloy, according to UNI EN 573-1, anodized with double rubber seals. The telescopic aluminum thresholds, equipped with seals, allow acoustic sealing between the floor and the guide. The movement of the thresholds, with a maximum nominal stroke of 55 mm each, is possible thanks to an articulated kinematic mechanism and an extractable crank, which can be inserted in a single point of the female vertical profile. On the telescopic element, the crank is inserted on the front part. The telescopic element mechanism allows both the expansion of the upper and lower thresholds and the maximum exit of 160 mm of vertical compensation, for the entire height of the modular element, for the total horizontal and vertical closure of the wall. The push mechanisms are equipped with springs to compensate for any settlements of the structure.

SLIDING TRACK

The track is made of aluminum, EN AW 6060 T5 alloy, anodized with the following measurements:

• exposed track 100 x 92 mm;

• recessed track 100 x 79 mm with support fins for false ceiling or cove.

Each module is suspended from the track with steel and Teflon sliding carriages with a diameter of 52 mm with bearings in both the Single and Double track versions.

Each element of the wall is adjustable in height and is independent of the support pin. This allows constant alignment of the wall over time without creating vertical or horizontal misalignments of the same. The wall is characterized by different storage schemes for the modules when not in use, it is possible to store them transversely to the track, laterally, or in a special niche.

CERTIFICATIONS

The chipboard panel has been subjected to quality tests according to the following standards:

EN 120 formaldehyde content: Class E1;

EN 310 static bending and flexural elasticity modulus;

EN 311 delaminazione superficiale;
EN 317 rigonfiamento dopo due ore immerso in acqua;
EN 319 resistenza alla trazione;
EN 320 tenuta vite superficiale e tenuta vite bordo;
EN 322 umidità della fabbrica;
EN 323 massa volumetrica;
EN 324.1 tolleranza spessore;
EN 324.2 tolleranza dimensioni e tolleranza di squadro;
EN 717.2 emissione di formaldeide: Classe E1;
EN MFB-2 scheggiatura dei bordi;
EN MFB-2 difetti superficiali;
EN MFB-2: resistenza al graffio;
EN MFB-2 resistenza alla macchia (acetone, caffè);
EN MFB-2 resistenza alla fessurazione;
UNI 9114 resistenza agli agenti chimici-macchie;
UNI 9116 resistenza al calore secco;
UNI 9117 resistenza al calore umido;
UNI 9300 resistenza allo sporco;
UNI 9427 resistenza alla luce;
UNI 9428 resistenza al graffio;
UNI 9429 resistenza agli sbalzi di temperatura.

Le varie tipologie dei vetri rispondono alle seguenti caratteristiche tecnico-qualitative:
- Vetro di sicurezza secondo EN 12600:2000 = 450 B 2;
- Resistenza all'impatto del pendolo = 2B2;
- Resistenza alle forti variazioni di temperatura e alle temperature differenziali = 40k;
- Trasmissione Luminosa = 0,87;
- Nessuna presenza di sostanze pericolose.

Le performance acustiche sono state eseguite secondo le prescrizioni delle seguenti norme:
– UNI EN ISO 10140-2:2010 del 21/10/2010 "Acustica - Misurazione in laboratorio dell'isolamento acustico di edifici e di elementi di edificio - Parte 2: Misurazione dell'isolamento acustico per via aerea";
– UNI EN ISO 717-1:2013 del 04/04/2013 "Acustica - Valutazione dell'isolamento acustico in edifici e di elementi di edificio - Parte 1: Isolamento acustico per via aerea;
riportando i seguenti risultati:
- Rolling Wall 38 è certificata per isolamento acustico 38dB.
- Rolling Wall 43 è certificata per isolamento acustico 43dB.
Rolling Wall ha superato i test di resistenza agli urti da corpo molle (50kg) e duro (1kg) su parete interna manovrabile secondo la norma UNI 8201:1981

Le prove di certificazione sui pannelli in truciolare ligneo, acustiche e di resistenza all'urto sono state realizzate presso gli istituti GIORDANO e CATAS – Istituti Indipendenti per le Certificazioni Tecnico-Qualitative dei prodotti, secondo la normativa italiana ed estera. Accreditati SINAL (Comitato Italiano degli Istituti di Certificazione Prodotti).

EN 311 surface delamination;
EN 317 swelling after two hours immersed in water;
EN 319 tensile strength;
EN 320 surface screw tightness and edge screw tightness;
EN 322 factory humidity;
EN 323 volumetric mass;
EN 324.1 thickness tolerance;
EN 324.2 size tolerance and squareness tolerance;
EN 717.2 formaldehyde emission: Class E1;
EN MFB-2 edge chipping;
EN MFB-2 surface defects;
EN MFB-2: scratch resistance;
EN MFB-2 stain resistance (acetone, coffee);
EN MFB-2 crack resistance;
UNI 9114 resistance to chemical agents-stains;
UNI 9116 resistance to dry heat;
UNI 9117 resistance to humid heat;
UNI 9300 resistance to dirt;
UNI 9427 resistance to light;
UNI 9428 scratch resistance;
UNI 9429 resistance to temperature changes.

The various types of glass meet the following technical-quality characteristics:
- Safety glass according to EN 12600:2000 = 450 B 2;
- Resistance to pendulum impact = 2B2;
- Resistance to strong temperature variations and differential temperatures = 40k;
- Light Transmission = 0.87;
- No presence of dangerous substances.

The acoustic performances were carried out according to the requirements of the following standards:
– UNI ENzzz ISO 10140-2:2010 of 21/10/2010 "Acoustics - Laboratory measurement of sound insulation of buildings and building elements - Part 2: Measurement of airborne sound insulation";
– UNI EN ISO 717-1:2013 of 04/04/2013 "Acoustics - Evaluation of sound insulation in buildings and of building elements - Part 1: Airborne sound insulation;
reporting the following results:
- Rolling Wall 38 is certified for 38dB sound insulation.
- Rolling Wall 43 is certified for 43dB sound insulation.
Rolling Wall has passed the impact resistance tests from soft bodies (50kg) and hard bodies (1kg) on an internal movable wall according to the UNI 8201:1981 standard.

The certification tests on chipboard panels, acoustics and impact resistance were carried out at the GIORDANO and CATAS institutes – Independent Institutes for Technical-Quality Certification of products, according to Italian and foreign regulations. Accredited by SINAL (Italian Committee of Product Certification Institutes).

arcarossa®

Tutte le immagini sono inserite a scopo illustrativo. I prodotti possono subire modifiche.
All Pictures shown are for illustration purpose only. Present products may vary due to product enhancement.

Art Direction and Styling: Mimesilab di Annalisa Tonini
Text: Arca Rossa S.r.l.
Concept and Graphic Design: Mimesilab di Annalisa Tonini
Catalog Cover: Arca Rossa S.r.l.
Art Work: Mimesilab di Annalisa Tonini

Printed and bound in Italy. May 2025.

All the rights are reserved.
Not any part of this work can be reproduced
in any way without the preventive written
autorization by Arca Rossa S.r.l. .
All worl is copyrighted © to their respective owners.

To discover more about Arca Rossa
collections visit www.arcarossa.it

Arca Rossa S.r.l.
Via Tevere - Zona Industriale
64020 Castelnuovo Vomano (TE)
+39 0861 570221
info@arcarossa.it
www.arcarossa.it

© Arca Rossa 2025

Arca Rossa S.r.l.
+39 0861 570221 - info@arcarossa.it
Via Tevere (zona industriale) - 64020 Castelnuovo Vomano (TE)